GUN | GUN | 5300 | Punte a cannone e accessori

Consulter la fiche en ligne

PCA53000023

Canons de percage anti-vibrations D30

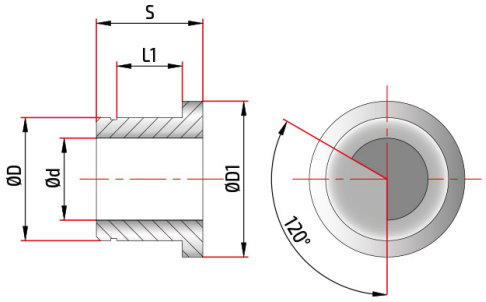

Détails

Diamètre de foret dp	8,00 - 8,29
Diamètre du tube d	7,70
Diamètre du canon de perçage D	30,00
Diamètre extérieur D1	28,00
Épaisseur S	26,0
Siège du roulement l1	16,00

Materiaux

Revêtements

Revêtements alternatifs

Cet outil est disponible en diamètres.

Respectez l'environnement, évitez d'imprimer ce document si cela n'est pas nécessaire.