GUN | GUN | 5301 | Punte a cannone e accessori

Consulter la fiche en ligne

PCA53010038

Canons de percage anti-vibrations renforcé D30

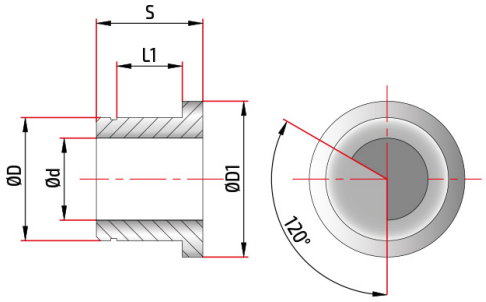

Détails

Diamètre de foret dp	14,90 - 15,89
Diamètre du tube d	15,00
Diamètre du canon de perçage D	30,00
Diamètre extérieur D1	28,00
Épaisseur S	26,0
Siège du roulement l1	16,00

Materiaux

Revêtements

Revêtements alternatifs

Cet outil est disponible en diamètres.

Respectez l'environnement, évitez d'imprimer ce document si cela n'est pas nécessaire.